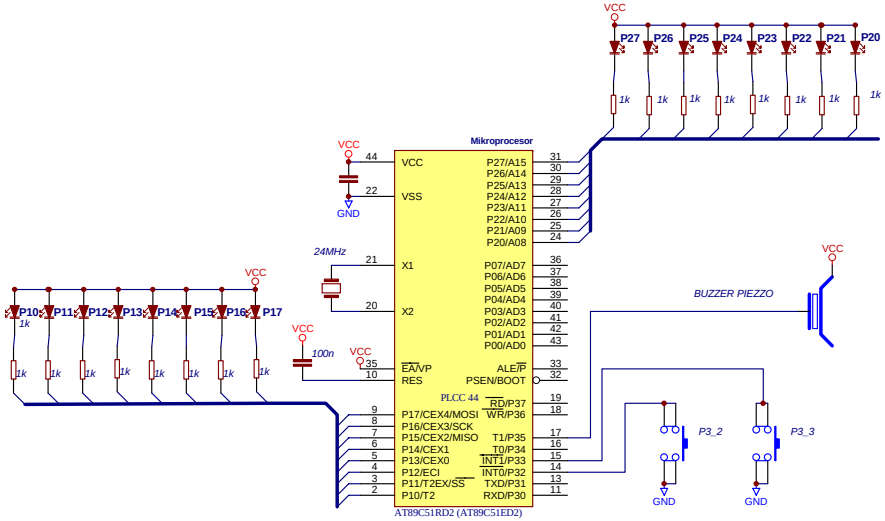
VCC
P27
P26
P25
P24
P23
P22
P21
P20
1k
Mikroprocesor
VCC
44
22
GND
VCC
VSS
24MHz
21
X1
20
X2
VCC
100n
VCC
35
10
EA/VP
RES
PLCC 44
9
8
7
6
5
4
3
2
P17/CEX4/MOSI
P16/CEX3/SCK
P15/CEX2/MISO
P14/CEX1
P13/CEX0
P12/ECI
P11/T2EX/SS
P10/T2
P27/A15
P26/A14
P25/A13
P24/A12
P23/A11
P22/A10
P21/A09
P20/A08
P07/AD7
P06/AD6
P05/AD5
P04/AD4
P03/AD3
P02/AD2
P01/AD1
P00/AD0
ALE/P
PSEN/BOOT
RD/P37
WR/P36
T1/P35
T0/P34
INT1/P33
INT0/P32
TXD/P31
RXD/P30
31
30
29
28
27
26
25
24
36
37
38
39
40
41
42
43
33
32
19
18
17
16
15
14
13
11
AT89C51RD2 (AT89C51ED2)
P10
P11
P12
P13
P14
P15
P16
P17
BUZZER PIEZZO
P3_2
P3_3
GND