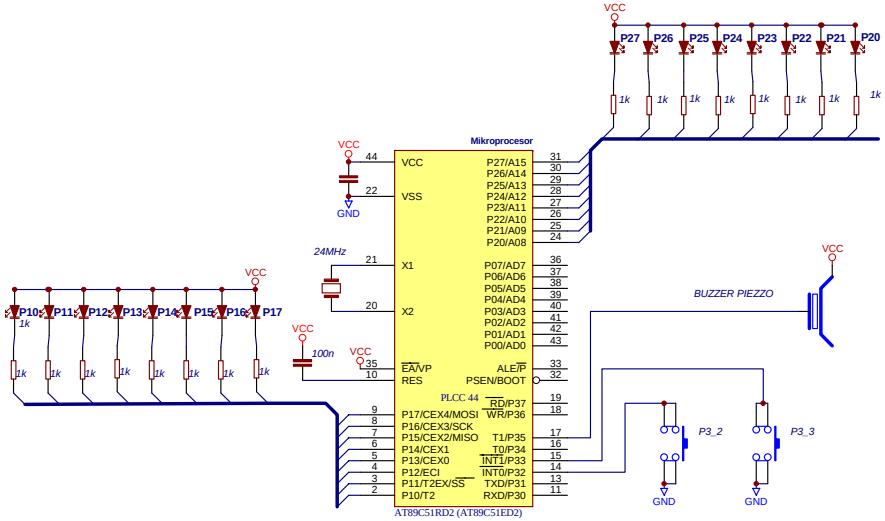
VCC
P27
P26
P25
P24
P23
P22
P21
P20
1k
Mikroprocesor
VCC
44
22
GND
VCC
VSS
P27/A15
P26/A14
P25/A13
P24/A12
P23/A11
P22/A10
P21/A09
P20/A08
31
30
29
28
27
26
25
24
24MHz
21
X1
P07/AD7
P06/AD6
P05/AD5
P04/AD4
P03/AD3
P02/AD2
P01/AD1
P00/AD0
36
37
38
39
40
41
42
43
20
X2
VCC
BUZZER PIEZZO
P10
P11
P12
P13
P14
P15
P16
P17
VCC
100n
VCC
35
10
EA/VP
RES
ALE/P
PSEN/BOOT
33
32
PLCC 44
RD/P37
WR/P36
19
18
9
8
7
6
5
4
3
2
P17/CEX4/MOSI
P16/CEX3/SCK
P15/CEX2/MISO
P14/CEX1
P13/CEX0
P12/ECI
P11/T2EX/SS
P10/T2
T1/P35
T0/P34
INT1/P33
INT0/P32
TXD/P31
RXD/P30
17
16
15
14
13
11
P3_2
P3_3
GND
GND
AT89C51RD2 (AT89C51ED2)