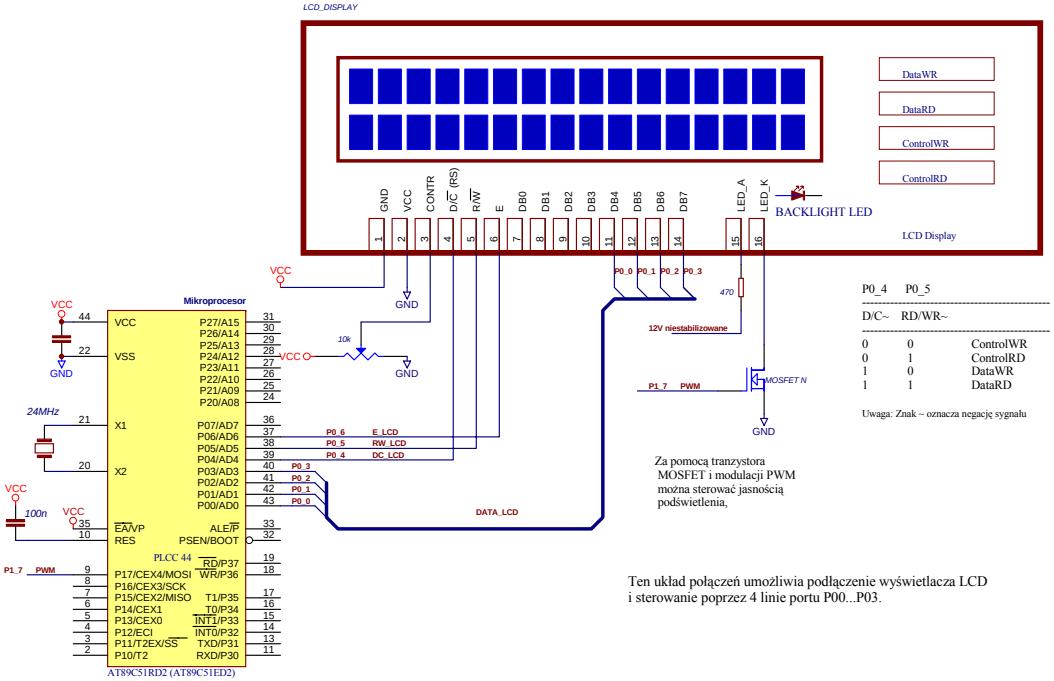

P0_4	P0_5	
D/C~	RD/WR~	
0	0	ControlWR
0	1	ControlRD
1	0	DataWR
1	1	DataRD

Uwaga: Znak ~ oznacza negację sygnału

Za pomocą tranzystora MOSFET i modulacji PWM można sterować jasnością podświetlenia,

Ten układ połączeń umożliwia podłączenie wyświetlacza LCD i sterowanie poprzez 4 linie portu P00...P03.