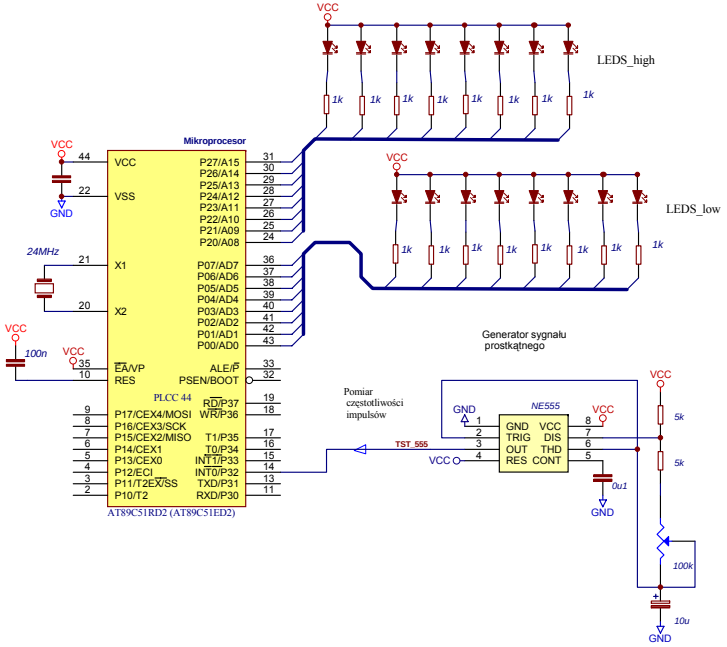
Mikroprocesor
PLCC 44
AT89C51RD2 (AT89C51ED2)
VCC
VSS
X1
X2
EA/VP
RES
P27/A15
P26/A14
P25/A13
P24/A12
P23/A11
P22/A10
P21/A09
P20/A08
P07/AD7
P06/AD6
P05/AD5
P04/AD4
P03/AD3
P02/AD2
P01/AD1
P00/AD0
ALE/P
PSEN/BOOT
RD/P37
WR/P36
P17/CEX4/MOSI
P16/CEX3/SCK
P15/CEX2/MISO
P14/CEX1
P13/CEX0
P12/ECI
P11/T2EX/SS
P10/T2
T1/P35
T0/P34
INT1/P33
INT0/P32
TXD/P31
RXD/P30
GND
24MHz
100n
LEDS_high
LEDS_low
1k
Generator sygnału prostkątnego
Pomiar częstotliwości impulsów
TST_555
NE555
GND
TRIG
OUT
RES
VCC
DIS
THD
CONT
0u1
5k
100k
10u