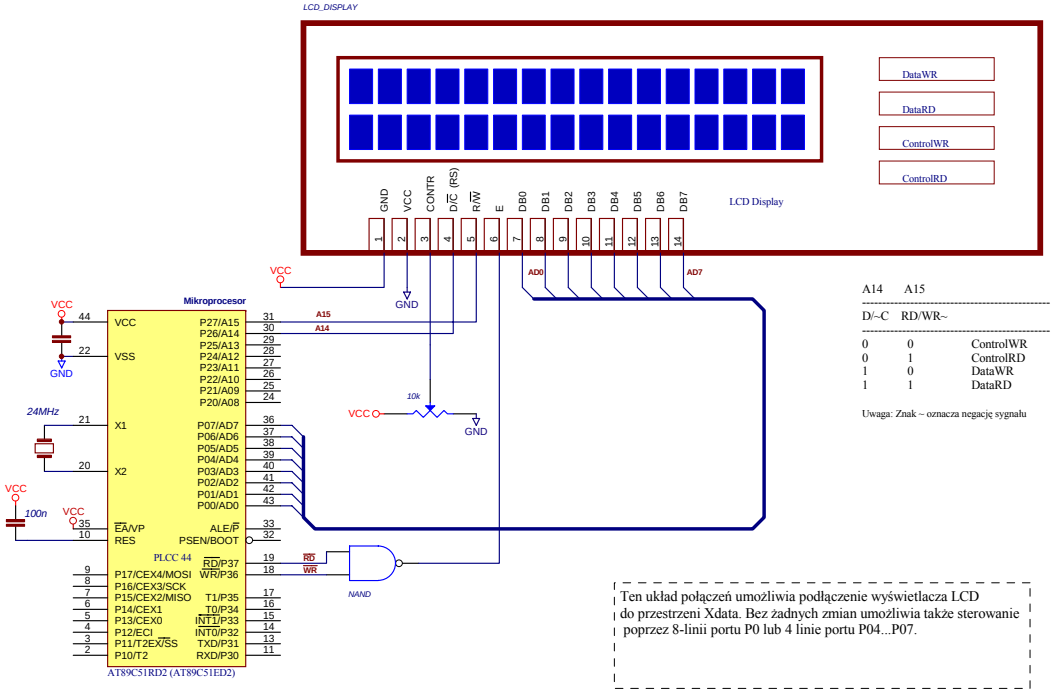

A14	A15	
D/~C	RD/WR~	
0	0	ControlWR
0	1	ControlRD
1	0	DataWR
1	1	DataRD

Uwaga: Znak ~ oznacza negację sygnału

Ten układ połączeń umożliwia podłączenie wyświetlacza LCD do przestrzeni Xdata. Bez żadnych zmian umożliwia także sterowanie poprzez 8-linii portu P0 lub 4 linie portu P04...P07.